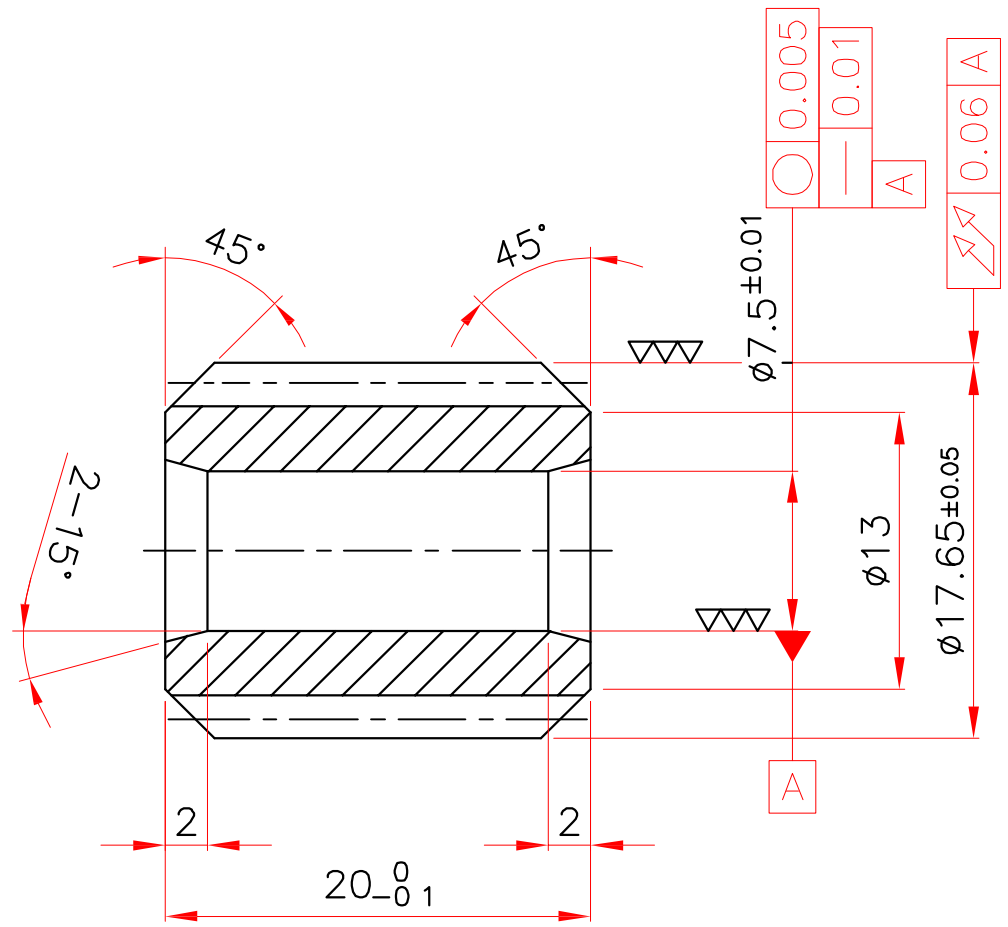

WORM SPEC	
방 향(HAND)	LH(왼쪽)
모 듈	1
줄 수	4
압 력 각(P.A)	14.5°
진 입 각(r)	14.673°
기 준 P.C.D	ø15.79
외 경(OUT DIA)	ø17.65±0.05
치저경(ROOT DIA)	ø13.6_0 −0.05
실제적용핀경(dp)	ø2.3
오버핀경(dm)	ø18.77_0 −0.05
LEAD	12.5664
가공 방법	전조

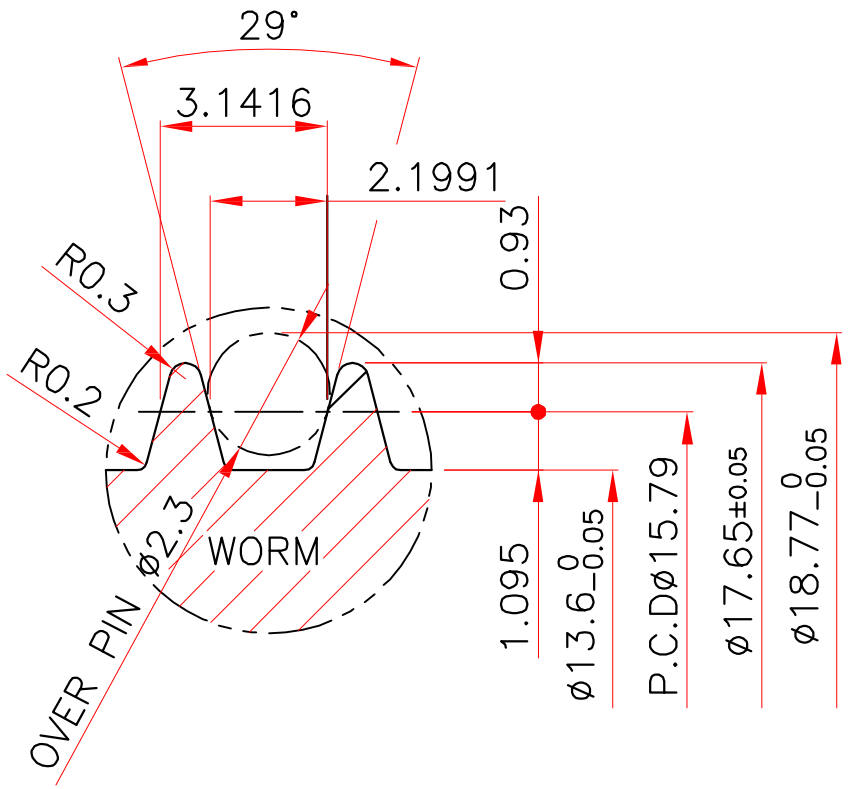

NORMAL SECTION OF TEETH PROFILE

NOTE
1. 가공 후 BURR를 완전히 제거 할 것.
2. 가공 공차는 중간값에 맞출 것.
3. 치면 조도 : 1.6S 이하

DATE	24.12.30	3RD ANGLE DRAW		UNIT:mm	FINISH	
SCALE	N/S	QUANTITY	1EA		MATERIAL	SUM24L
DRAWAN	DESIGNED	CHECKED	APPROVED	APPROVED	PART NAME	MOTOR WORM SHAFT
				D,J KIM	DWG NO.	J0421-0498-00

Sunwoo